saga

保存用

スーパーリール 取扱説明書

3P コンセントリール　　『BRX-3』
ストロングライト付リール 『BRX-LED30C』、『BRX-LED13W』

この度はスーパーリールをお買い上げ頂きまして、誠にありがとうございました。
お求めの製品を正しくお使い頂くために、この取扱説明書をよくお読みください。
尚、この取扱説明書は、いつでも見ることのできる場所に大切に保管してください。

①取扱上のご注意　⚠ 注意

1. この製品は定格容量 AC125V、5A 以下の工具・器具等に供給することを目的とした、自動巻取式コードリールです。他の目的では絶対に使用しないでください。

2. この製品には定格を超えた工具・製品を絶対に接続しないでください。コードや工具・器具などが発熱して、漏電や火災等の事故につながる恐れがあり大変危険です。この製品の定格外の使用による故障や事故については当社は一切責任を負いません。

3. リール内にコードが多く巻き残っている状態で使用するときには、リール内の温度が上昇して、温度上昇防止センサーが働き使用できなくなる場合があります。
※温度上昇防止センサーは、リール内の温度が 65℃以上になると自動的に回路を遮断し、リール内の温度が 55℃以下になると自動的に復帰させます。

3. お客様による製品の分解及び改造は絶対にしないでください。製品の機能が低下したり、故障の原因となるばかりでなく、中に入っているスプリングが飛び出す恐れがあり大変危険です。また、分解及び改造が原因で発生した事故及び故障につきましては、当社は一切責任を負いません。

4. 製品に異常及び故障と思われる箇所がある場合には、直ちに使用を中止して、お買い求めの販売店に連絡してください。そのまま使用すると、事故につながることがあり大変危険です。

5. 毎日、作業前に必ず点検作業を行ってください。（“⑤保守点検 ” の欄を参照してください。）

⚠ 注意

6. 本体内部の接点・スプリング・巻き取りコードは消耗品です。（交換の目安は、おおむね 3 ～ 5 年です）長期間の使用により劣化し、思わぬ事故につながることがあり大変危険です。事故を未然に防ぐため、定期的に専門の技術者による保守点検を受けてください。

7. リールを使用しないときは、コードは必ず全て巻き戻した状態にしておいてください。コードや内部のバネなどに大きな力が加わったままになり、故障の原因となります。

8. コードが油や泥、ホコリ等で汚れると、コードの表面のすべりが悪くなり片巻き（コードが片側によってしまう現象）が起こり、最後までコードを巻き取らなくなるので、コードの汚れは乾いたウエス等できれいに拭き取ってください。汚れがひどい時には、やわらかい布を中性洗剤に浸し、よく絞ってから拭き取り、更に乾いた布等で水分を拭き取ってください。
また、ガソリンやシンナー・ベンジン等の揮発物では、絶対に拭かないでください。変色や汚損の原因となります。（コードの汚れによる故障については保証いたしません）

9. コードは少しの力で引き出せるので、強く引張る必要はありません。絶対に強く引張らないでください。

10. コードには、白いテープが巻いてあります。これはコードの終末を表しているので、これより多くコードを引き出さないでください。

11. コードを巻き戻す時には、更にコードを 5mm ～ 10mm 程引いてください。「カチッ」という音がしたらロックが外れて巻き戻るので、手を添えるなどしてゆっくりと巻き戻してください。
※絶対に急激に巻き戻さないでください。事故や故障の原因になります。

12. コードの加工、無理な折り曲げ、ねじり、引張りや、火に近づけることは絶対にしないでください。破損の原因になります。
また、コードが破損した場合には、直ちに使用を中止してください。感電や漏電の恐れがあり大変危険です。

⚠ 注意

13. この製品は屋内仕様ですので、絶対に屋外には設置しないでください。

14. この製品は通常の作業環境に対応できるように設計されています。使用できる温度範囲は 0℃～ 40℃です。冷凍室や高温作業場等の極端な温度の場所や、洗車場等の極端に湿度の高い場所には絶対に設置しないでください。

15. この製品は上部からの吊り下げ用になっております。やむを得ず壁面に設置する場合には、床面からの高さが 1.5m 以下になるように設置してください。
※逆さに取付けると、リールが取付けブラケットから外れて落下する恐れがあり大変危険です。

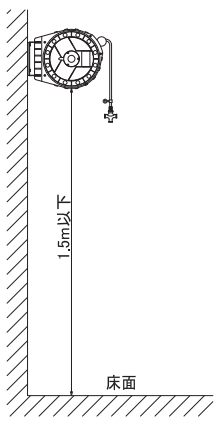

16. リール及び取付けブラケットは付属のネジとナットを使い、しっかりと固定してください。溶接等による固定は絶対にしないでください。また、取付け作業中は絶対にその下に入らないでください。

17. 電源プラグを抜くときには、コードを引張らずに必ず電源プラグをもって行ってください。また、濡れた手で電源プラグ及びコードのコンセント部分を絶対に持たないでください。感電の恐れがあり大変危険です。

19. 警告ラベルはむやみに剥がしたりしないでください。また、警告ラベルが剥がれたり、汚損した場合にはお買い求めの販売店から購入して、正しい位置に貼付してください。

20. この製品の耐用年数は 5 年です。事故を未然に防ぐため、5 年以内の消耗部品の交換、または製品の代替をしてください。

②各部の名称

取付けブラケット B（付属品）
※取付けブラケット B にはネジ（M6×20mm）×4 ヶ、
スプリングワッシャ ×6 ヶ及びナット ×6 ヶが付いています。

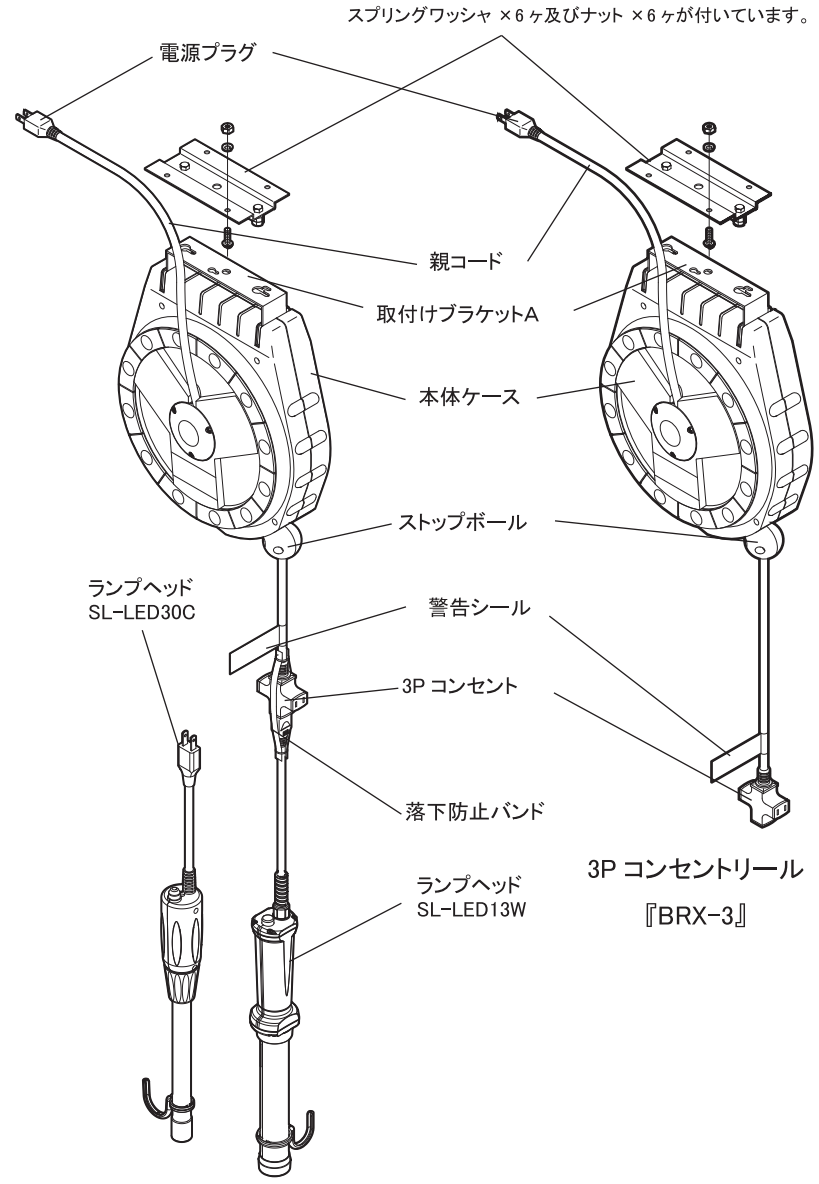

ストロングライト付リール
『BRX-LED30C』、『BRX-LED13W』

※BRX-LED13W にはランプヘッド SL-LED13W が、
BRX-LED30C にはランプヘッド SL-LED30C が付属します。

③取付け方法

1. 取付ける場所（天井・柱・壁面等）にφ6.2mm ～ φ6.5mm の穴を、 図 1 の寸法で 4 ヶ所あけてください。

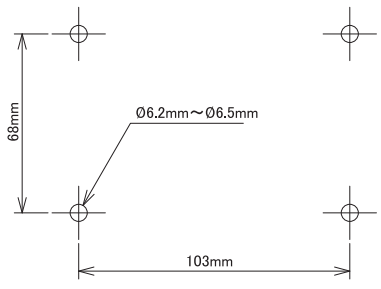

図 1. 取付け穴寸法図

2. 付属の取付けブラケットBを図2のように付属のネジ（M6×20mm）とスプリングワッシャ及びナットを使い、しっかりと固定してください。
※溶接等での固定は絶対にしないでください。
（壁面に取付ける場合には、 床面からの高さを 1.5m 以下にしてください。
また、 図 3 のようにコード出口が上になるように取付けてください。）

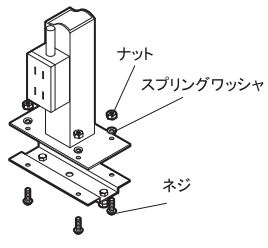

図 2. ブラケットB固定方法

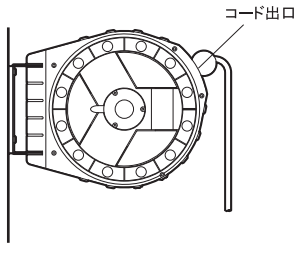

図 3. 壁面への取付け方法

3. 取付けブラケットBの中心部についているネジとスプリングワッシャ及びナットを使い、 取付けブラケットAをしっかりと固定し、 リールを取付けてください。

4. ストップボールを止めている固定ネジ（2 ヶ所）を緩め、 ストップボールの位置を調整してください。

5. 親コードの電源プラグをコンセントに差し込んでください。
注意：濡れた手で電源プラグを絶対に持たないでください。 感電の恐れがあり絶対に危険です。

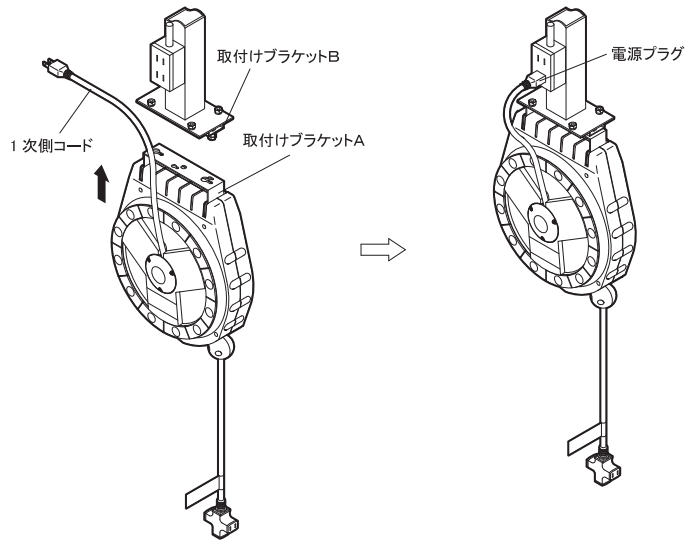

図 4. リールの取付け方法

④使用方法

1. コードをゆっくりと引き出してください。 思い通りの位置（長さ）でコードがとまります。
※コードは少しの力で引き出せるので、 強く引張る必要はありません。 絶対に強く引張らないでください。

2. コードを巻き戻す時には、 更にコードを 5mm ～ 10mm 程引いてください。「カチッ」という音がしたらロックが外れて巻き戻るので、 手を添えるなどしてゆっくりと巻き戻してください。
※急激に巻き戻さないでください。 巻き取り不良の原因となります。）

⑤保守点検

製品を安全に永く使用していただくために、 毎日作業前に必ず以下の項目の始業点検を行ってください。

（1） 外観に関する点検
a. コードに汚れ（油・泥・ホコリ）はないか？
b. コードに変形、 破損、 断線、 傷はないか？
c. スイッチボックス、 ケースに変形、 破損、 傷はないか？
d. ストップボールのネジは緩んでいないか？

（2） 動作に関する点検
a. 引き出しはスムーズに行なえるか？
b. 思い通りの位置でとまるか？
c. 巻き戻しはスムーズに行えるか？
d. 巻き戻しの際、 異音がしないか？
e. スイッチ通り操作機器が反応するか？

（3） 消耗品
a. コード類 3 ～ 5 年 b. 接点 ASSY 3 ～ 5 年 c. メインスプリング 3 ～ 5 年

⚠ 警告

異常と思われる箇所がある時には、 直ちに製品の使用を中止して、 お買い求めの販売店に連絡してください。 そのまま使用すると重大な事故につながる危険性があります。

⑥仕様

型　式	BRX-3	BRX-LED13W	BRX-LED30C
コードの種類	VCT1.25°×2		
1 次側コード長	1m		
2 次側コード長	9.4m（有効長）		
定格	AC125V 5A 以下		
使用温度範囲	0℃～ 40℃		
本体寸法	358.8mm×288mm×136.8mm		
本体重量	4.3kg	4.5kg	4.5kg
設置場所	屋内		
付属品	取付ブラケット B	取付ブラケット B SL-LED13W	取付ブラケット B SL-LED30C

※本仕様は改良のため予告なく変更することがあります。

スーパーリール外径寸法図

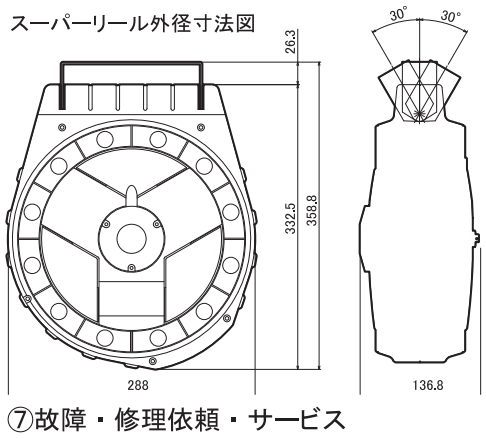

取付けブラケットA寸法図

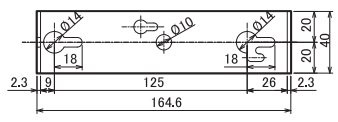

取付けブラケットB寸法図

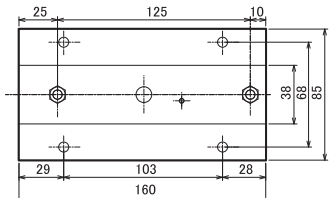

⑦故障・修理依頼・サービス

この製品に関してご不明な点がございましたら、 お買い上げの販売店もしくは当社までご相談ください。

販売店

嵯峨電機工業株式会社
〒145-0076 東京都大田区田園調布南 10-5
TEL 03(3758)8691 FAX 03(3759)8263
ホームページ https://www.sagaden.co.jp/